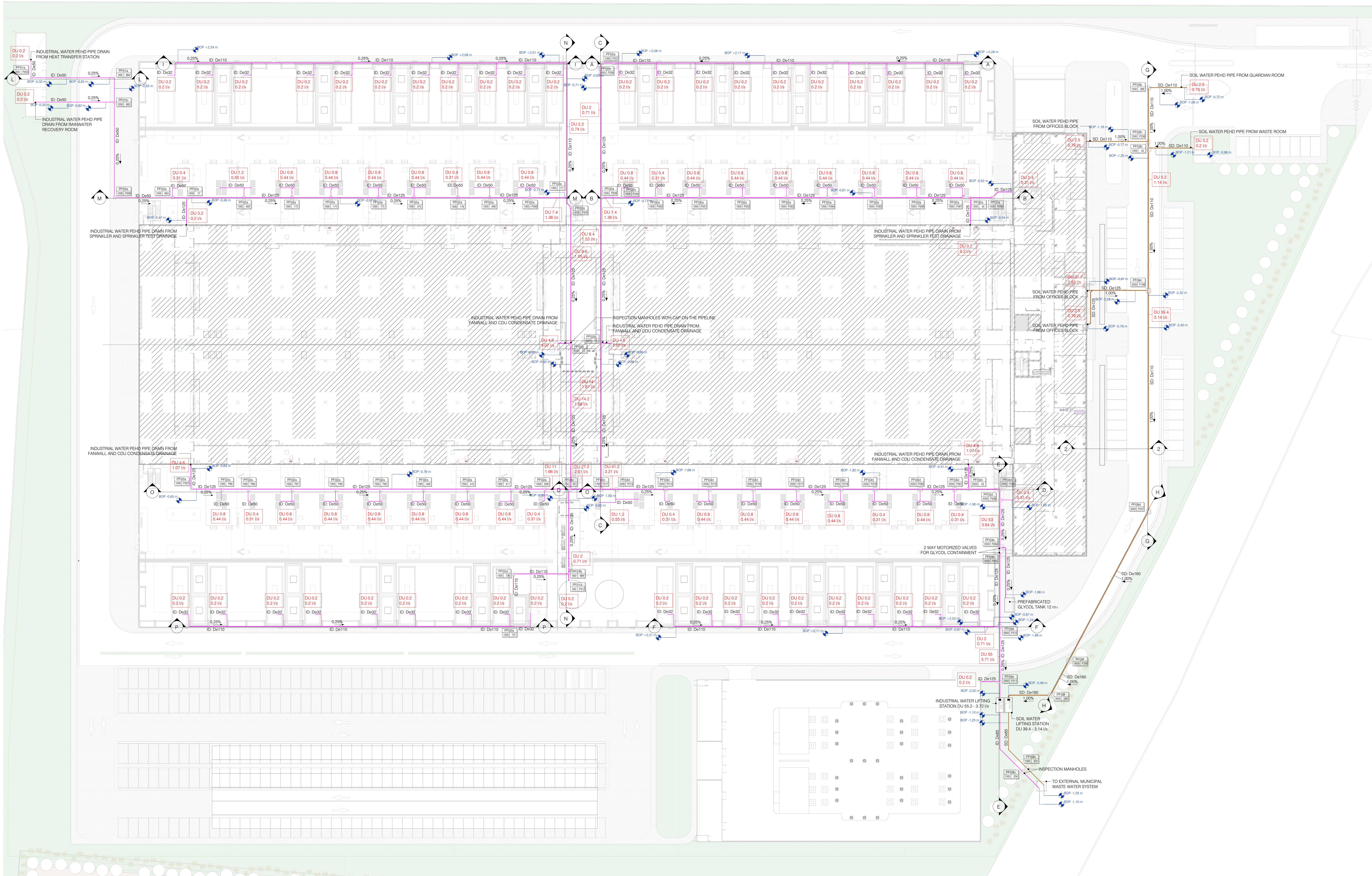
INDUSTRIAL WATER PEHD PIPE DRAIN FROM HEAT TRANSFER STATION
INDUSTRIAL WATER PEHD PIPE DRAIN FROM RAINWATER RECOVERY ROOM
INDUSTRIAL WATER PEHD PIPE DRAIN FROM SPRINKLER AND SPRINKLER TEST DRAINAGE
INDUSTRIAL WATER PEHD PIPE DRAIN FROM FANWALL AND CDU CONDENSATE DRAINAGE
INSPECTION MANHOLES WITH CAP ON THE PIPELINE
SOIL WATER PEHD PIPE FROM GUARDIAN ROOM
SOIL WATER PEHD PIPE FROM WASTE ROOM
SOIL WATER PEHD PIPE FROM OFFICES BLOCK
2 WAY MOTORIZED VALVES FOR GLYCOL CONTAINMENT
PREFABRICATED GLYCOL TANK 12 m³
INDUSTRIAL WATER LIFTING STATION DU 55.2 - 3.72 l/s
SOIL WATER LIFTING STATION DU 39.4 - 3.14 l/s
INSPECTION MANHOLES
TO EXTERNAL MUNICIPAL WASTE WATER SYSTEM
ID: De110
ID: De32
ID: De50
ID: De125
SD: De110
SD: De125
SD: De160
0.25%
1.00%
DU 0.2 0.2 l/s

5100_GF_L.F._Industrial and Domestic Waste water drainage systems - External Areas - Sheet EM_5100

1 : 300

Pozzetti - Tag

Codice	PXXX
Altezza	XXX
Progressivo	YYY
Codice	DXXX
Altezza	DXXX

DR - Legenda Tubazioni

DR - Pipe Systems Legend

SD 🟫	Scarico Acque Nere *Soil Water*
ID 🟪	Scarico Acque Industriali *Industrial Water*
	Quota Fondo Tubo - BOP *Bottom of Pipe's quote - BOP*

5100 Schedule Plumbing Fixtures

Codice	Lunghezza	Larghezza	Diametro
PF01a	500,00	500,00	
PF01b	500,00	500,00	
PF01c	500,00	500,00	
PF02a	700,00	700,00	
PF02b	700,00	700,00	
PF03a	1000,00	1000,00	
PF03b	1000,00	1000,00	
PF03c	1000,00	1000,00	
PF03d	1000,00	1000,00	
PF03e	1000,00	1000,00	
PF04a	1500,00	1500,00	
PF04b	1500,00	1500,00	
PF04c	1500,00	1500,00	
PF05a	2000,00	2000,00	
PF06a	1800,00	800,00	
PF07a	1800,00	1000,00	
PF08a			1000,00
PF08b			1000,00
PF08c			1000,00
PF09a			1200,00
PF09b			1200,00
PF09c			1200,00
PF09d			1200,00
PF09e			1200,00
PF09f			1200,00
PSW01a	500,00	500,00	
PSW01b	500,00	500,00	
PSW01c	500,00	500,00	

NOTE SUI SISTEMI DI IDRAULICA E FOGNATURA:

- La tubazione di alimentazione per l'acqua e le utilities sanitarie all'interno dei WC sarà realizzata in multilayer a partire dai collettori.
- In caso di alimentazione non derivante dal collettore, posizionare rubinetti di arresto incassati con tappo per ogni utility di acqua.
- Fornire sfiati nei punti alti e scarichi (collegati a pozzetti o condotti predisposti) nei punti bassi, in posizioni concordate con il Direttore Lavori (DL).
- Tutti i tronchi di scarico devono essere equipaggiati con sifone ispezionabile alla base, esteso sopra il tetto e adeguatamente ventilato.
- Le reti di raccolta delle acque di condensazione devono essere separate e distinte da quelle in cui esse fluiscono mediante l'interposizione di un sifone ispezionabile, permanente e umido o asciutto.
- Le reti di raccolta delle acque grigie devono essere separate e distinte da quelle in cui esse fluiscono mediante l'interposizione di un sifone ispezionabile.
- Le reti di raccolta delle acque piovane devono essere separate e distinte dalle acque nere fino ai pozzetti di raccolta situati a monte dell'unità di ispezione/sifone/sostegno che alimenta la fognatura pubblica.
- Tutte le scarichi raccolti sotto il livello di scarico alla fognatura pubblica devono essere convogliati verso serbatoi di raccolta e sollevamento equipaggiati con pompe elettriche.
- Le operazioni di collaudo devono essere effettuate mantenendo continuamente visibile la rete di drenaggio.
- Fornire punti di ispezione nei collettori a monte di ogni confluenza, curva o elemento speciale.
- Tutte le tubazioni di scarico, sia principali che secondarie, eccetto dove diversamente indicato, devono avere le seguenti pendenze minime:
- scarichi di servizio verso riser fognari: i=2%.
- acque nere / raccoglitori di grasso: i=1%.
- collettori acque piovane / condensato: i=0,5%.

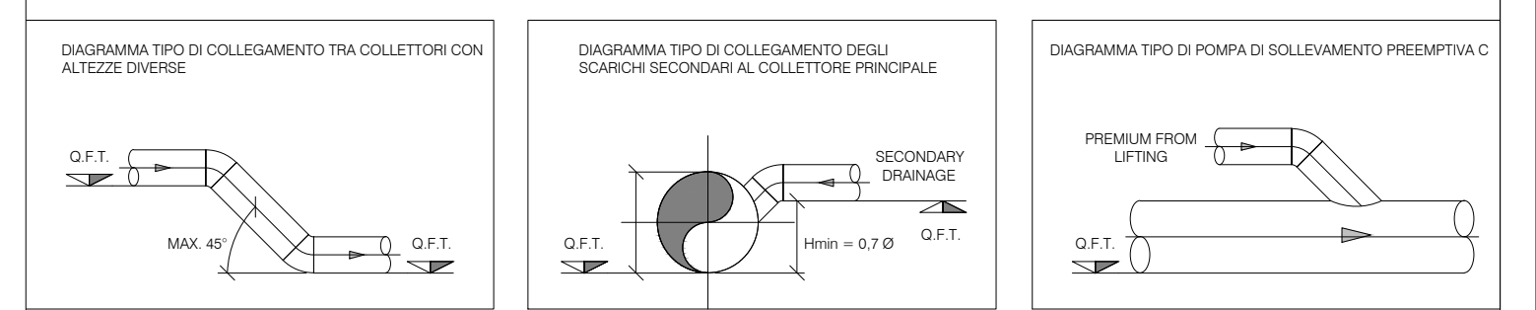
DIAGRAMMA TIPO DI COLLEGAMENTO TRA COLLETTORI CON ALTEZZE DIVERSE
Q.F.T.
MAX. 45°
Q.F.T.
DIAGRAMMA TIPO DI COLLEGAMENTO DEGLI SCARICHI SECONDARI AL COLLETTORE PRINCIPALE
Q.F.T.
Hmin = 0,7 Ø
SECONDARY DRAINAGE
Q.F.T.
DIAGRAMMA TIPO DI POMPA DI SOLLEVAMENTO PREEMPTIVA C
PREMIUM FROM LIFTING
Q.F.T.

NOTE GENERALI:

Il disegno è valido solo per le installazioni meccaniche sotto contratto.
Tutte le misure e le posizioni dei materiali e delle attrezzature devono essere verificate in cantiere dal contraente, che dovrà prontamente segnalare qualsiasi interferenza con gli impianti esistenti.
Ogni attrezzatura non rilevata dovrà essere mantenuta; se necessario, dovrà essere modificata e ripristinata dal contraente.
Le posizioni esatte delle attrezzature, dei materiali, delle tubazioni, dei condotti e dei collegamenti agli impianti esistenti saranno determinate dal contraente e sottoposte al responsabile della costruzione.
La dimensionatura finale sarà secondo le specifiche del produttore delle attrezzature e dei materiali effettivamente installati.
Tutte le attrezzature devono essere facilmente manutenibili e accessibili tramite botole o soluzioni simili, anche se non specificatamente indicato.
Sarà responsabilità del contraente dimensionare e asseverare tutti i supporti, in modo professionale e in conformità con tutti i requisiti normativi per la sismica.
I disegni di dettaglio costruttivi necessari per una corretta esecuzione dei lavori devono essere predisposti dal contraente.
L'installazione degli elementi in campo deve essere conforme a tutte le prescrizioni e raccomandazioni del produttore, alle buone pratiche ingegneristiche in materia di acustica e prevenzione incendi.
Tutti gli interventi pianificati e descritti, valutati sulla base della documentazione disponibile, devono essere rivalutati e approfonditi durante i lavori, dopo la verifica dell'impianto a seguito di appositi rilievi della situazione esistente.
Il contraente deve verificare attentamente il progetto e segnalare eventuali imprecisioni, incompletezze o discrepanze con qualsiasi norma o legge.
I collegamenti tra due o più sezioni di condotto, sia con le unità interne che con i condotti stessi, devono essere realizzati solo con raccordi di invito e non con derivazioni battute o distacchi. Il contraente sarà responsabile di redigere i disegni costruttivi che mostrano il tipo di derivazioni e collegamenti tra condotti e condotti con le unità interne previste.

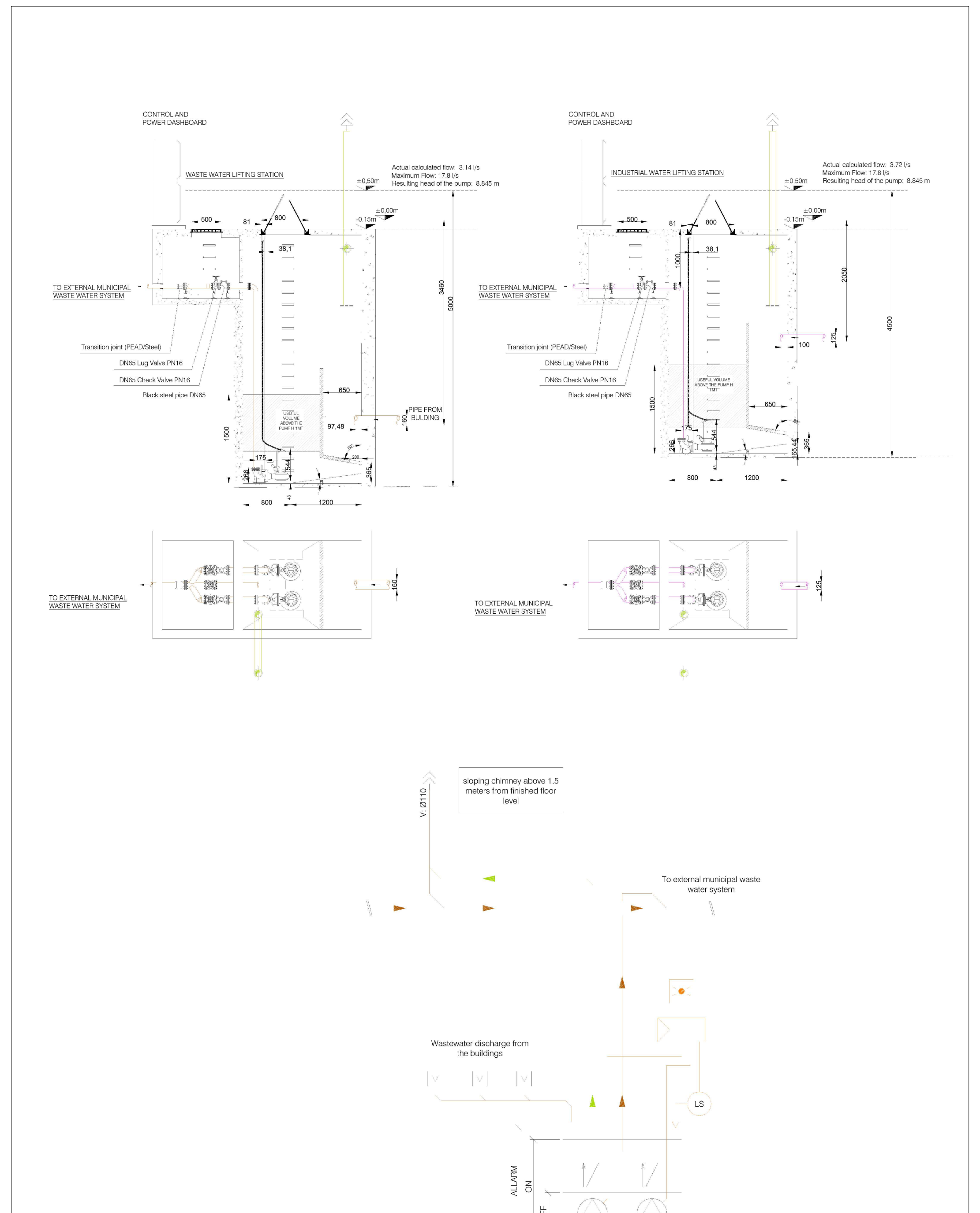
CONTROL AND POWER DASHBOARD
WASTE WATER LIFTING STATION
INDUSTRIAL WATER LIFTING STATION
TO EXTERNAL MUNICIPAL WASTE WATER SYSTEM
To external municipal waste water system
Wastewater discharge from the buildings
LS
ALLARM
ON
OFF

Firmato digitalmente da:
Roberto Cereda
Data: 01/08/2025 12:44:00

La sezione mostra i livelli di quota utilizzati nel progetto.
Le dimensioni del sistema si riferiscono al livello di pavimento.
Tutte le altezze dalla base dei tubi sono relative alla distanza netta dal livello PT_L.F.E

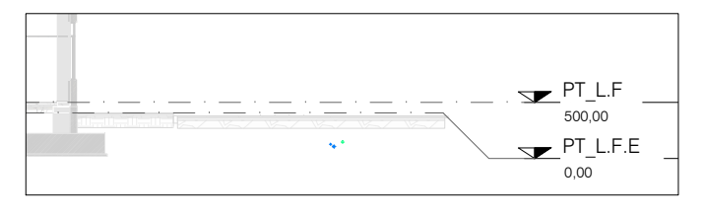
PT_L.F
500,00
PT_L.F.E
0,00

		IL RICHIEDENTE	IL PROGETTISTA
REV	DATA / DATE:	DESCRIZIONE / DESCRIPTION:	

L22 è una divisione di:
Lombardini22 S.p.A.
Via Lombardini 22 20143 Milano, Italia
T +39 02 36 59 62 00 F +39 02 83 20 13 97
info@l22.it www.l22.it

Capitale sociale Euro 100 000 i.v.
C.F./P.IVA: 05505600964 R.E.A. 1827099

Sistema di gestione qualità conforme alla UNI EN ISO 9001:2008 - Certificato Nr. 50 100 8319 da TÜV Italia

Studio Progetti Strutturali
Ing. Arturo Donadio
S.P.S. S.r.l. www.spssrl-mi.it
Via M. Gioia, 64 - 20125 Milano, Italia
segreteria@spssrl-mi.it T. 02/6694887

COMMITTENTE / CLIENT:
STACK INFRASTRUCTURE
INFRASTRUCTURE ITALIA LAND 9 S.r.l.
Via del Bosco Rinnovato 6, 20057 Assago (MI)

PROGETTO / PROJECT:
MIL05 A - Progetto nuovo Data Center
Via Galileo Galilei SNC, Vignate (MI)

PROGETTISTA / DESIGNER:
Ing. Roberto Cereda - Iscritto all'Ordine degli Ing. di Brescia n°2609
Indirizzo: Via Elia Lombardini 22, 20143, Milano - Mail: ufficio.tecnico@l22.it - Pec: ufficio.tecnico@pec.lombardini22.it

OGGETTO / OBJECT:
Valutazione di Impatto Ambientale ai sensi del Titolo III del D.Lgs 152/2006

TITOLO / DESCRIPTION:
Impianti Meccanici
SCARICHI ACQUE NERE E INDUSTRIALI

DISEGNATO DA: DRAWN BY:	CONTROLLATO DA: CHECKED BY:	DATA/ DATE:	SCALA / SCALE:	DATA REV.:
APT	GLE	06/06/2025		

FORMAT:	NOME FILE / FILE NAME:	COMMESSA / JOB:	TAVOLA / DRAWING:	REV.:
A0++	MIL05A_AM-5100-G	4025	AM-5100	

© Lombardini22 S.p.A. ES DT (rev.-) (L.663/41 Art.2575)